B
A
C

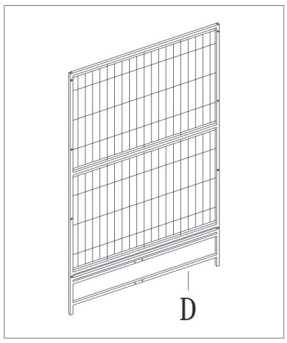
D

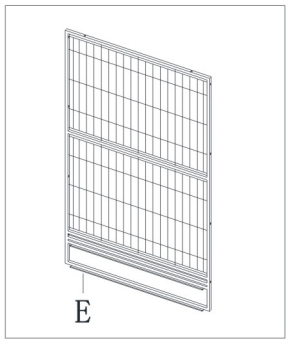
E

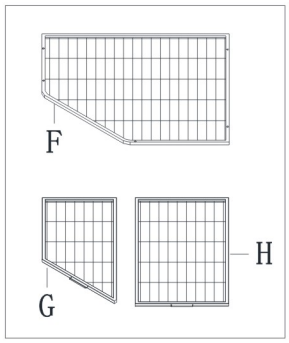
F
G
H

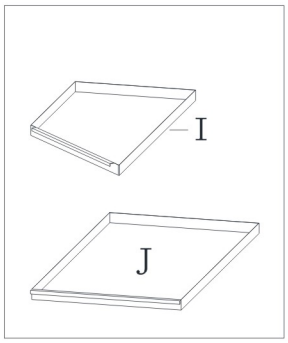
I
J

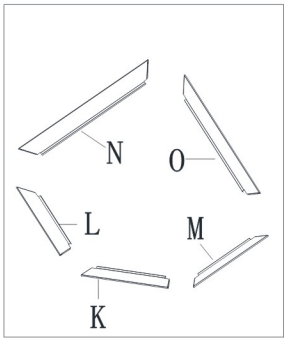
N
O
L
M
K

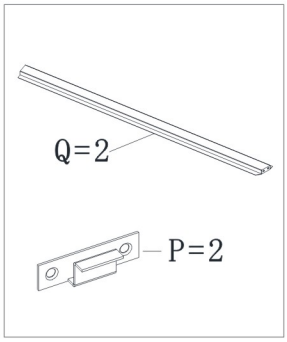
Q=2
P=2

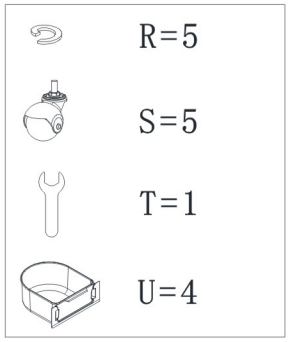
R=5
S=5
T=1
U=4

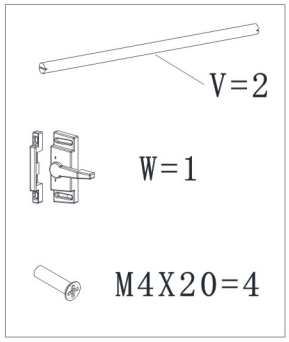
V=2
W=1
M4X20=4

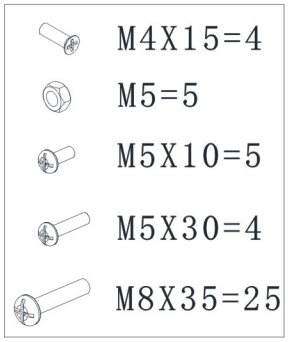
M4X15=4
M5=5
M5X10=5
M5X30=4
M8X35=25

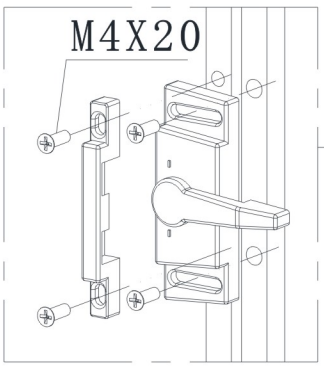
M4X20

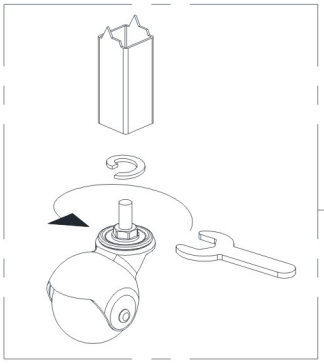

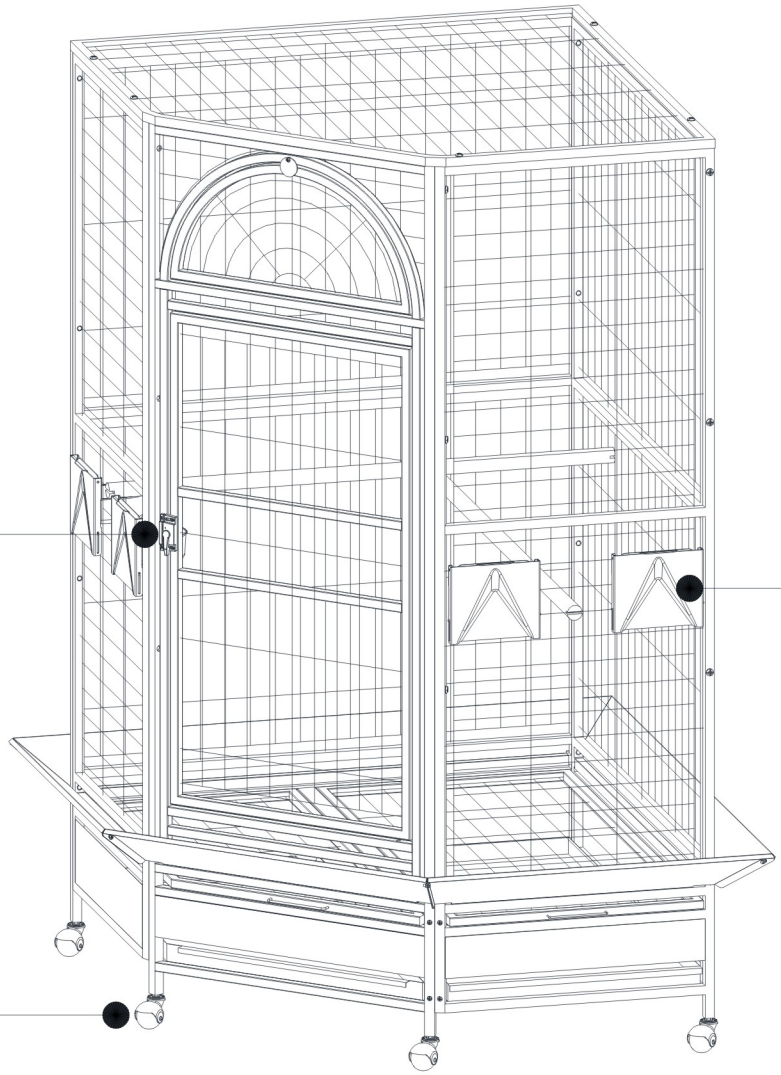

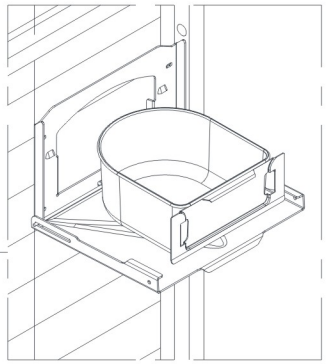

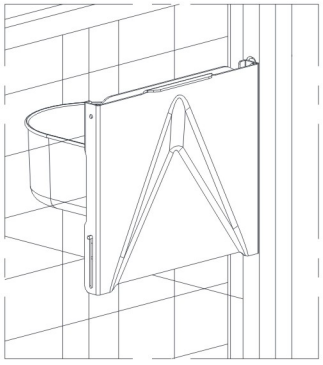

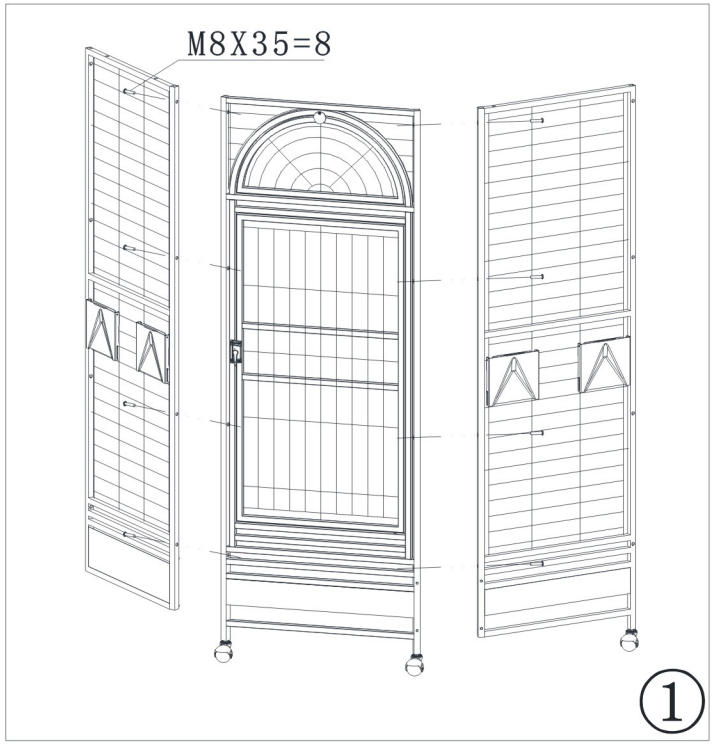
M8X35=8
①

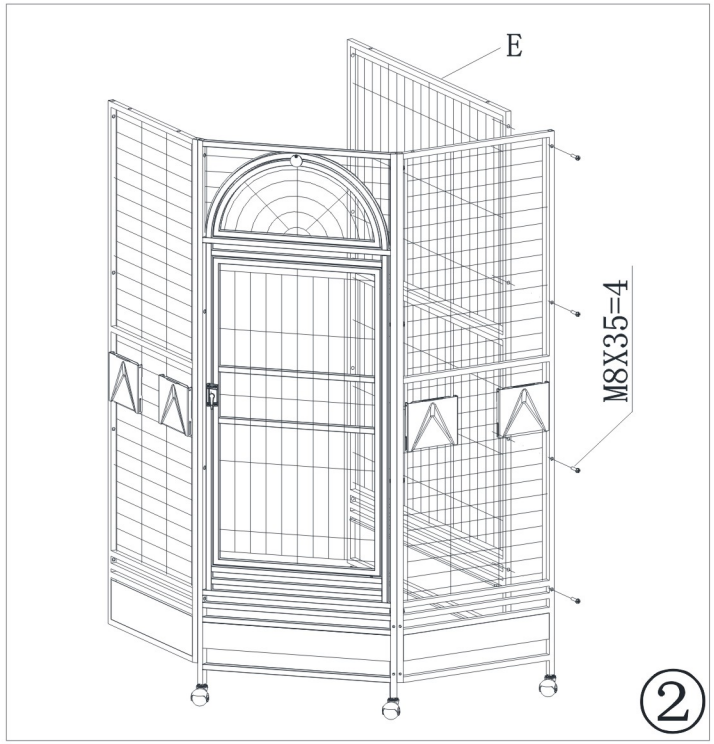
E
M8X35=4
②

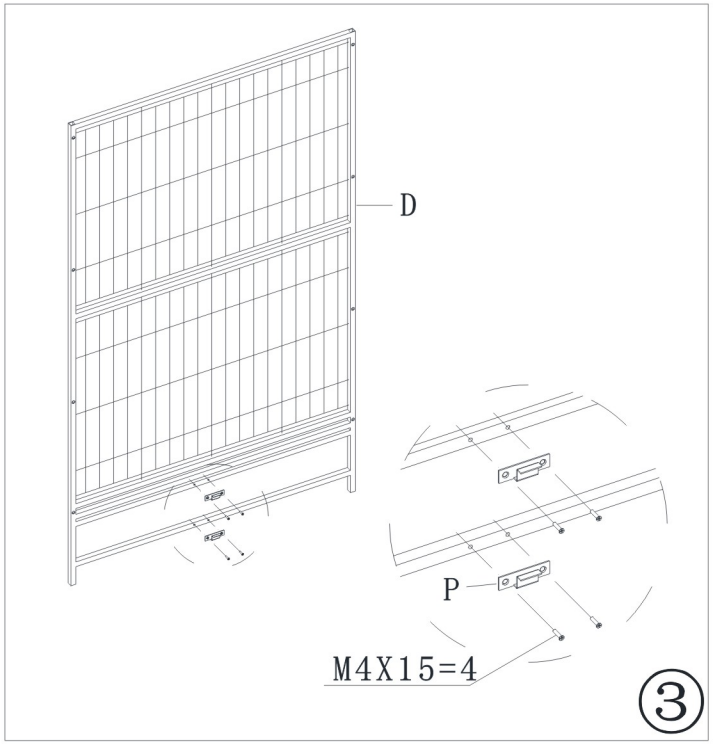
D
P
M4X15=4
③

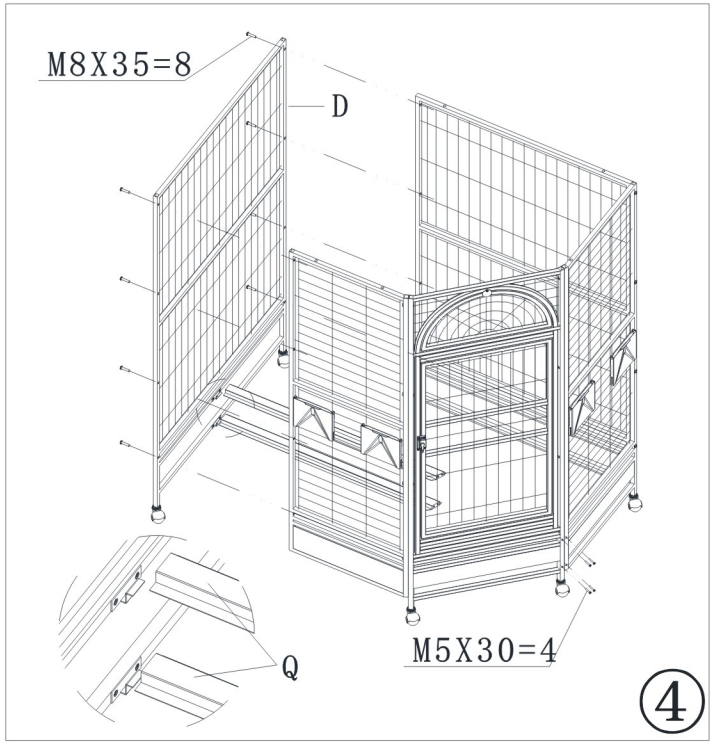
M8X35=8
D
Q
M5X30=4
④

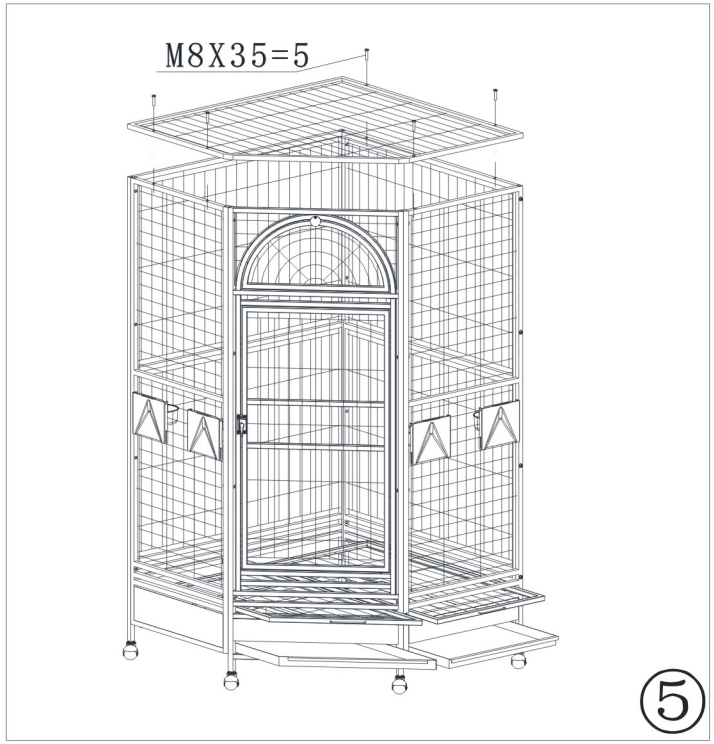
M8X35=5
⑤

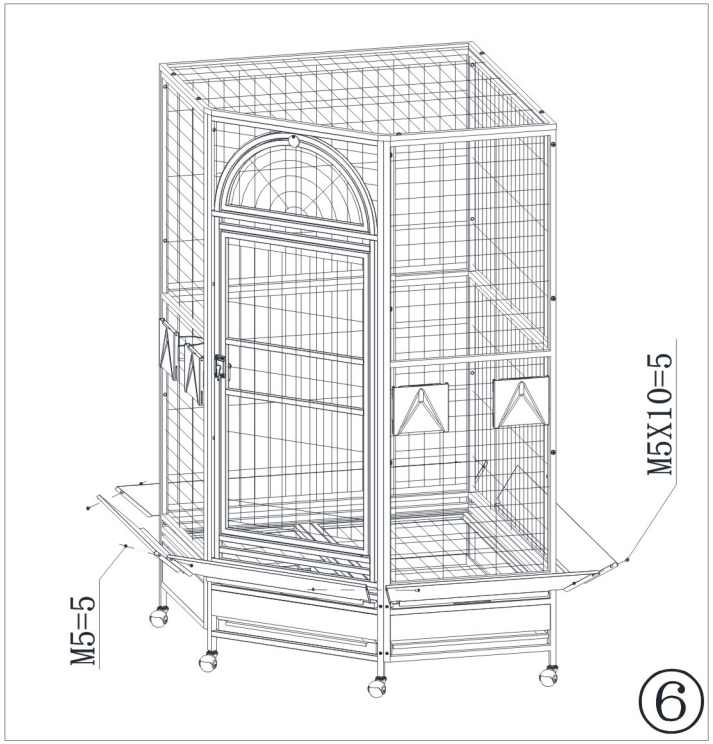
M5X10=5
M5=5
⑥